Elewacja- Instrukcja montażu

Drewno CustomZole jest produkowane głównie z drzew iglastych pozyskiwanych w sposób zrównoważony, szybko rosnących przy użyciu nietoksycznego procesu wypalania. Rezultatem jest odporny i piękny materiał o lepszych właściwościach wytrzymałościowych.

Zanim przystąpisz do instalacji sprawdź czy deski, które wybrałeś spełniają twoje oczekiwania co do profilu, rozmiarów i rodzaju wykończenia. **Jeśli zauważysz uszkodzenia lub inne wady, skontaktuj się z nami natychmiast.** R ozpoczęcie montażu oznacza akceptacje stanu technicznego i wyglądu materiału.
Przed montażem elewacji drewnianej, zalecamy sprawdzenie, czy miejscowe przepisy budowlane nie zawierają jakichś szczególnych wymagań lub ograniczeń. Schematy i instrukcje podane w tym przewodniku służą wyłącznie celom ilustracyjnym i nie mają zastępować wsparcia uprawnionego specjalisty. Wszelki montaż lub stosowanie produktów CustomZole musi być zgodne ze wszelkimi miejscowymi rozporządzeniami dotyczącymi warunków zabudowy i/lub budowlanymi.

Aklimatyzacja i przechowywanie:

Drewniane deski elewacyjne, jako materiał w 100% naturalny i higroskopijny, reagują na zmieniające się warunki otoczenia, co w efekcie przekłada się na ich pracę w zakresie zmiany swoich wymiarów wraz ze wzrostem lub spadkiem wilgotności powietrza. Aklimatyzacja desek umożliwi osiągniecie równowagi higroskopijnej z otoczeniem dlatego przed ułożeniem na elewacji powinno się przechowywać przez conajmniej kilka dni w suchym, przewiewnym i zadaszonym miejscu, ułożone poziomo w odległości nie mniejszej niż 20cm od gruntu. Aklimatyzacja jest szczególnie ważna w okresie nadmiernej suszy i wilgoci.
Deski elewacyjne CustomZole mają wilgotność 12-18 %.

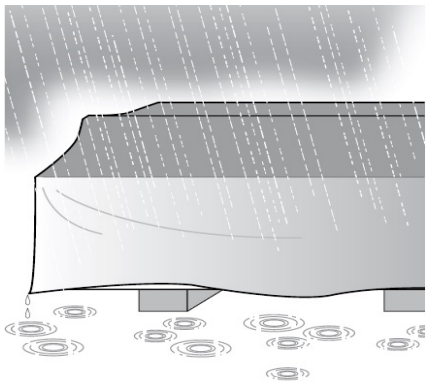

Montaż

Montaż elewacji należy wykonać przy dobrej pogodzie, gdy drewno i ściany są suche.

Montaż elewacji z drewna zarówno dla stolarza, cieśli jak i dla wprawnego majsterkowicza jest całkiem prostą czynnością. Należy jednakże zamówić u projektanta lub architekta dokładny projekt konstrukcji nośnej (rusztu) , warstwy izolacyjnej i końcowy projekt elewacji włącznie ze wszystkimi szczegółami. Przy projektowaniu elewacji należy uwzględnić naddatek materiału na przycięcia(10-15%) .

Elewacja z drewna jest narażona na działanie czynników atmosferycznych, takich jak, silny wiatr, zmiany wilgotności powietrza i opady. Zachowanie prawidłowej odległości od gruntu (30cm) , kąta nachylenia parapetów, obróbki okien czy wysunięty dach są podstawowymi sprawami, o których należy pamiętać podczas prac instalacyjnych.

Drewno CustomZole nadaje się do standardowych typów okładzin, instalator powinien stosować się do tych samych zaleceń dotyczących instalacji, jak w przypadku tradycyjnej okładziny drewnianej, nie wymagającej specjalnych elementów ani narzędzi.

Tylko odpowiednio zaprojektowana i dobrze zamontowana elewacja z drewna będzie odporna na działanie czynników zewnętrznych w przeciwnym razie może dojść do uszkodzeń estetycznych i funkcjonalny.

Konstrukcja nośna:

Elewację drewnianą można mocować do ściany konstrukcyjnej każdego rodzaju. Robi się to za pośrednictwem rusztu drewnianego. Do konstrukcji rusztu pod elewację drewnianą stosuje się łaty z tego samego gatunku drewna co deski elewacyjne lub o zbliżonych właściwościach. Ruszt drewniany powinien być suchy i dokładnie zaimpregnowany, niewysuszone drewno budowlane nie jest odpowiednie do tego celu.

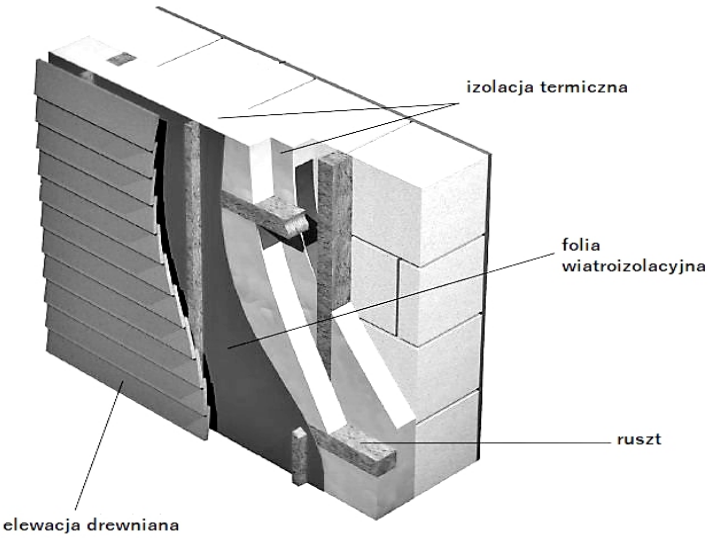

Łaty montuje się zawsze pod kątem 90° w stosunku do desek elewacyjnych. Jeśli podczas montażu zastosowano również kontrłatę, wówczas to kontrłata musi być zamontowana pod kątem 90° w stosunku do deski elewacyjnej. Odstęp między łatami powinien wynosić **od 40 cm do 60 cm.**

Montaż rozpoczynamy od dołu piórem do góry, tak aby umożliwić swobodne spływanie wody.

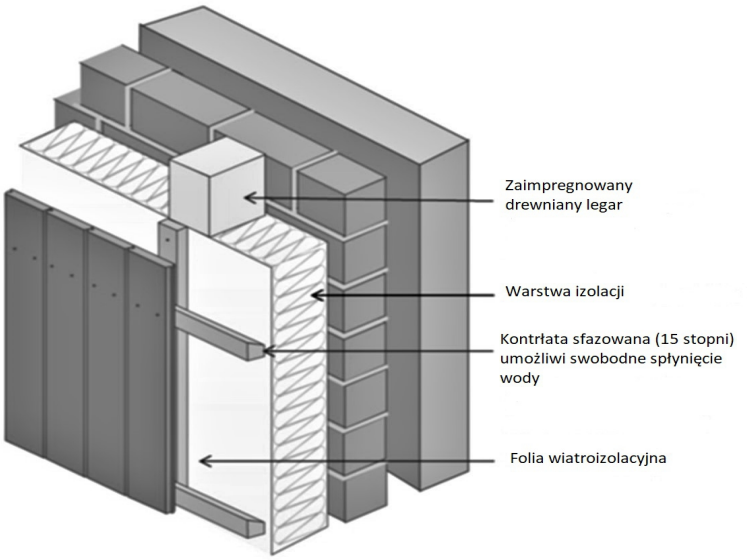

W przypadku okładzin pionowych najlepszą praktyką jest zastosowanie podwójnego rusztu, w którym poziome kontrłaty nośne mocowane są na pionowych łatach. Listwy poziome powinny być sfazowane u góry, wrzucając wodę do wnęki. Jeżeli stosowane są tylko poziome listwy nośne, należy podjąć dodatkowe

środki w celu zapewnienia wystarczającej wentylacji np. przez wycinanie rowków w listwach lub tworzenie przerw w listwach w regularnych odstępach. W tym przypadku korzystne jest, jeżeli listwy poziome są sfazowane na górnej krawędzi, aby zrzucić wszelką wodę na zewnątrz.

Zabezpieczenie przed wilgocią:

Izolacja pod elewację drewnianą może być zrobiona z każdego dostępnego materiału izolacyjnego. Izolację należy zabezpieczyć membraną wodo- i wiatroszczelną ,która ochroni przed wilgocią z zewnątrz, ale jednocześnie umożliwi odparowanie wody, która znalazła się wewnątrz.

Pomiędzy deską a ścianą musi zostać zachowana wolna przestrzeń – **co najmniej 20 mm.** Umożliwia ona cyrkulację powietrza pod deskami elewacyjnymi i właściwe obsychanie desek. Sama pustka powietrzna również stanowi izolację domu. W dolnej i górnej części elewacji należy pozostawić szczeliny (otwory), którymi powietrze będzie mogło swobodnie wchodzić i wychodzić. **Miejsca wlotów i wylotów powietrza należy osłonić siatkami chroniącymi przed owadami i gryzoniami.**

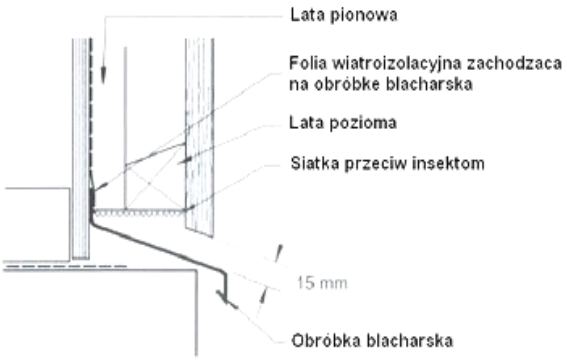

Między poziomymi fragmentami elewacji wykonanymi z drewna i innych materiałów można stosować okapniki z blachy, które ułatwiają odprowadzenie wody. Również łączenia pionowe powinno się zaprojektować tak, aby nie narażać ściany na zawilgocenie. Szczególną uwagę należy zwrócić na zabezpieczenia desek w okolicach otworów okiennych i parapetów oraz w narożach. Odległość pierwszej od ziemi deski elewacyjnej nie powinna być mniejsza niż 30 cm. Zapewnia to ochronę drewna m.in. przed odpryskującą od podłoża wodą deszczową.

Obcięte krawędzie desek muszą zostać zaimpregnowane, ponieważ przez nie wnika najszybciej wilgoć.

Profile elewacyjne bez piórai wpustu można montować również na dwa sposoby, za pomocą specjalnych, nierdzewnych klamer mocujących, które przykręca się z tylnej strony do profilu, dwoma wkrętami i przez szczelinę między profilami mocuje się na ruszcie (niewidoczny sposób mocowania, efektywny, ale drogi) Wzdłuż szerokości deski jednym lub dwoma **wkrętami ze stali nierdzewnej** (najlepiej o wysokiej klasie wytrzymałości).

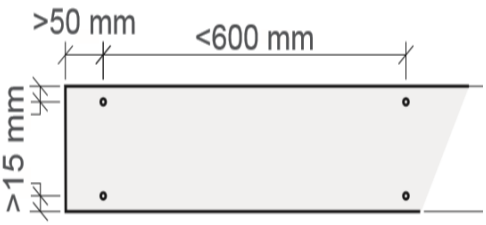

Miejsca, w których wkręcamy wkręt należy uprzednio lekko nawiercić lub zastosować wkręty samowiercące aby zapobiec pęknięciu deski. Główka wkrętu powinna być **zlicowana z płaszczyzną deski**. Wkręty należy wkręcać w odpowiedniej odległości od końca deski, tak aby nie spowodować pęknięcia deski, bezpieczna odległość wynosi 5-10 cm. Jeżeli trzeba zamocować blisko końca, otwory muszą być wstępnie nawiercone.

Przy tym (tzw. widocznym) montażu należy zadbać o to, aby wszystkie wkręty były umieszczone równo. Dzięki temu elewacja będzie dobrze wyglądała także od strony estetycznej.

Narożniki elewacji można wykonać na dwa sposoby bez użycia listw maskujących:

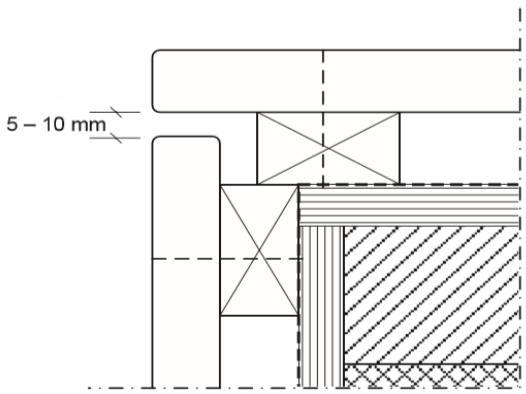

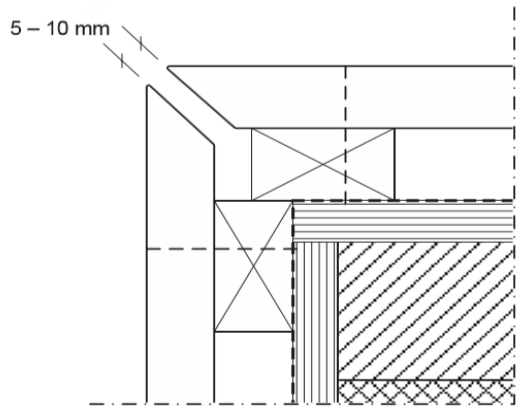

W drugim przypadku deski lub profile elewacyjne są przycięte do siebie pod kątem 45 stopni, ale się nie stykają, zostawia się miedzy nimi równą szczelinę o szerokości około 5-10 mm, aby po deszczu końcowe krawędzie szybko wyschły. Zaletą jest długa żywotność – metoda coraz częściej stosowana i lubiana, gdyż nie wymaga zbędnych maskownic.

Materiały montażowe:

Przy stosowaniu łączników (wkrętów) i okuć metalowych istotne jest używanie materiałów o podwyższonej odporności na korozję i unikanie takich rodzajów stali, które wchodzą w reakcje barwne ze składnikami drewna. W wyniku kontaktu z nimi drewno w sposób trwały może się przebarwić.
Zarówno do przymocowania legarów do ściany jak i do przymocowania właściwych desek elewacyjnych należy używać tylko specjalnie do tego celu przeznaczonych kołków lub wkrętów (śrub). W przypadku legarów zależy to od rodzaju podłoża. Do mocowania desek elewacyjnych należy stosować wkręty ze stali szlachetnej, których **długość jest co najmniej dwa razy dłuższa** niż grubość montowanej deski. Stosowanie wkrętów ze zwykłej stali może prowadzić do przebarwienia drewna.

Niniejsze wskazówki dotyczące montażu elewacji drewnianych powstały na podstawie naszych wieloletnich doświadczeń. Za stosowanie się do nich lub niestosowanie się do nich firma nasza nie ponosi prawnej odpowiedzialności.

SKRÓCONA INSTRUKCJA MONTAŻU

(zaleca się powierzenie montażu fachowej ekipie montażowej)**:**

① deski elewacyjne przed montażem magazynować w pomieszczeniu zadaszonym w oryginalnych opakowaniach

② do konstrukcji rusztu stosować systemowe elementy aluminiowe i/lub drewniane z drewna suchego i struganego

③ odstęp pomiędzy łatami nie powinien być większy niż 60 cm (w przypadku użycia wełny mineralnej dopasować do dostępnych modułów wełny)

④ pomiędzy deską elewacyjną, a warstwą docieplenia (membraną wiatroizloacyjną) zachować minimum 20 mm pustki wentylacyjnej (pod deską elewacyjną należy zapewnić cyrkulację powietrza)

⑤ do montażu deski elewacyjnej używać wkrętów samonawiercających ze stali nierdzewnej o długości ok. 2-2,5 raza dłuższej niż grubość montowanej deski

⑥ w miejscach docinania deski uzupełnić powłokę malarską pędzlem

⑦ deski surowe zabezpieczyć farbą lub olejem minimum jednokrotnie jeszcze przed montażem

⑧ zaleca się, aby odległość pierwszej deski elewacyjnej od ziemi nie była mniejsza niż 30 cm

⑨ wszędzie, gdzie to konieczne stosować obróbki blacharskie

⑩ montaż desek elewacyjnych przeznaczonych do montażu poziomego rozpoczynać od dołu, zawsze piórem do góry

⑪ szczególnie uważać na miejsca, w których deska może mieć kontakt z wodą (rynny, parapety itp.)